PV®6 • PV®6BT

Mezclador Compacto

Manual de Operación

www.peavey.com

ESPAÑOL

PV®6 y PV®6BT

Mezcladores Compactos

Presentamos el siguiente nivel de rendimiento del mezclador sin alimentación de clase mundial. Las consolas de mezcla de la serie PV completamente nuevas incluyen preamplificadores de micrófonos con calidad de referencia de Peavey que producen un increíble distorsión armónica total de 0.0007%, que hacen que los mezcladores de la serie PV sean excelentes para aplicaciones de grabación en directo. El PV 6 BT incluye 2 canales de preamplificadores de micrófonos con calidad de referencia, 2 salidas directas para grabación, 2 canales estereofónicos, canal multimedia con entrada inalámbrica Bluetooth, efectos digitales de alta calidad, salida USB para transmisión, alimentación phantom de 48 voltios, dos salidas de sala de control seleccionable, compresión, un canal del preamplificador de guitarra seleccionable integrado, ecualización de 3 bandas por canal con derivación, nivel de efectos por canal, indicadores de saturación de señal, y un puente medidor LED maestro estereofónico. Este mezclador increíblemente versátil está en el hogar, tanto en el estudio, como en aplicaciones en vivo. Sus características modernas como Bluetooth permiten una conexión perfecta a prácticamente cualquier dispositivo "inteligente". Las salidas directas permiten una conexión fácil a la mayoría de las interfases DAW para grabación; además, el PV 6 BT puede transmitir audio directamente a la PC. La derivación de ecualización permite al usuario comparar la señal ecualizada con la señal original con sólo pulsar un botón. La compresión mantiene las señales con niveles de dificultad bajo control, y la forma de guitarra exclusiva de Peavey ajusta el Ecualizador y el preamplificador específicamente para la guitarra. Los mezcladores de la serie PV completamente nuevos representan el pináculo del rendimiento y valor.

CARACTERÍSTICAS (ambos modelos):
- Preamplificadores Silencer™ con alimentación por entradas XLR / balanceadas de 1/4", 2 combinaciones
- Canal estereofónico de entrada de 1/4"/3,5 mm con ganancia de entrada, ecualización, efectos enviados y Exploración / Balance
- Conmutable de 1/4" / RCA (/ Bluetooth PV6 BT solamente) entrada estereofónica con balance de entrada y nivel de control
- Ecualización de 3 bandas en todos los canales
- 2 canales de Mid-Morph exclusivo de Peavey
- LED de indicación de saturación y señal presente
- Derivación de ecualización en los canales del micrófono
- Dos salidas de sala de control seleccionable
- Alimentación phantom de 48 V global
- Salidas estereofónicas principales y balanceadas de 1/4"
- Diseño robusto de la consola
- Compresor estereofónico incorporado con interruptor de activación
- Control de exploración estereofónica por canal
- 2 canales de salida directa
- Entrada y salida de audio estereofónico transmitido por USB-B
- Puente del medidor con LED del maestro de alta calidad
- Salida de audífonos de calidad de estudio
- Entrada de guitarra de 1 Meg Ω integrada exclusiva de Peavey
- Salida de sala de control con control de nivel
- Interruptor con preforma para guitarra eléctrica
- Fuente de alimentación de entrada universal externa

PV6BT FUNCIONES ADICIONALES:
- Entrada de audio estereofónico inalámbrico por Bluetooth
- Interruptor de silencio Efx

SÓLO PV6:
- Nivel del maestro Efx que alimenta la salida de 1/4" balanceada

Nota de instalación:
Esta unidad debe tener las siguientes separaciones de cualquier superficie combustible: arriba: 8", a los lados: 12", atrás: 12"

Panel Delantero: CANAL DE ENTRADA DEL MICRÓFONO MONOFÓNICA

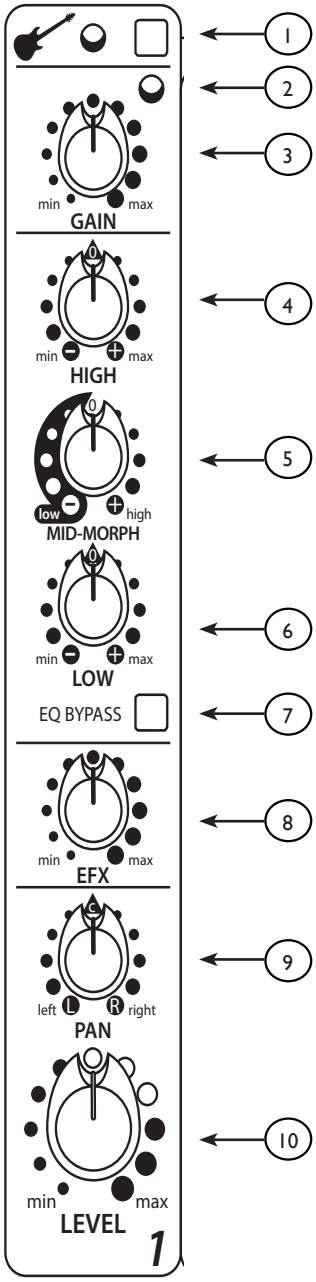

1 **Con Preforma para Guitarra Eléctrica**
Acoplar este botón optimizará la ecualización en el tablero para la guitarra.

2 **LED de Presencia de señal/Saturación**
Este LED ayuda a establecer el control de ganancia. La ganancia (3) debe ajustarse de manera que el LED verde destelle a tiempo con la fuente, y se torne rojo sólo en los picos más fuertes. Si se añaden los resultados de la Ecualización en la saturación (LED rojo), compensar aquí al reducir la ganancia (3). El LED de saturación rojo se iluminará cuando permenezcan casi 5dB del espacio.

3 **Ganancia**
El Control de ganancia de entrada se utiliza para establecer la estructura de ganancia adecuada en el canal. La ganancia de la entrada puede ajustarse para un rango amplio para compensar las voces bajas o la percusión muy alta. Para maximizar la relación señal-ruido, la ganancia debe configurarse con el nivel adecuado, con el control de nivel (10) ajustado a 0. Si el LED de clip se enciende y permanece iluminado, trate de reducir la ganancia.

4 **EQ de altos**
Esta Ecualización de altos escalonada de control de tono activo varía las frecuencias de agudos (+/- 15 dB a 12 kHz) y está diseñado para eliminar el ruido o añadir brillo a la señal, dependiendo de la calidad de la fuente.

5 **EQ Media**
Donde los controles del rango más medio trabajan en una única frecuencia el Mid-Morph lo hace a dos. Cuando se lo gira en dirección contraria a las agujas del reloj, se corta a 250 Hz para reducir frecuencias que arruinan el sonido. Cuando se lo gira en dirección de las agujas del reloj, lo realza a 4 kHz para agregar inteligibilidad a los sonidos vocales. De cualquier forma, se puede lograr una definición vocal o instrumental mejorada.

6 **EQ de Bajos**
Un EQ del tipo estante que varía los niveles de frecuencia bajos (+/15 dB a 80 Hz). La EQ de bajos agrega profundidad a las señales de sonido finas y limpia los dañados. Al igual que con cualquier otra EQ, úsese de vez en cuando. Demasiado de este EQ podría producir un extremo de fondo de amplificación. Precaución: Un refuerzo excesivo de las bajas frecuencias provoca mayor consumo de potencia y de la posibilidad de daños a los altavoces.

7 **Derivación de EQ**
Acoplar este botón derivará la ecualización del canal.

8 **Envío de EFX**
Este control ajusta el nivel de la señal del canal agregado a la mezcla de efectos. La señal se envía al procesador de efectos interno (PV6 BT) o al conector de envío EFX (PV6). Si se gira el control a la izquierda (mín) se apagarán los efectos en el canal asociado, mientras que si se gira a la derecha se aumentará la cantidad del efecto seleccionado.

9 **Exploración**
Este botón controla la colocación de la señal en el campo estereofónico. Cuando se gira completamente hacia la izquierda, la señal está presente sólo en el canal izquierdo; cuando se gira completamente hacia la derecha, está sólo en el canal derecho. Este control funciona como un control de balance para ajustar el nivel relativo de las señales izquierda y derecha en los canales estereofónicos.

10 **Nivel del Canal**
Esto controla el nivel de salida del canal a la mezcla principal. La ganancia es de 0 dB cuando se ajusta al tope a mediados del giro (12:00). 10 dB de aumento está disponible en el ajuste de ganancia máxima. El manejo normal es comenzar con este botón al tope, y ajustar la ganancia de entrada y la Ecualización con la fuente que reproduce de tal manera que los niveles normales sean vistos en el LED bicolor y la matriz del medidor principal. A medida que se agregan fuentes adicionales, es normal girar hacia abajo ligeramente este control.

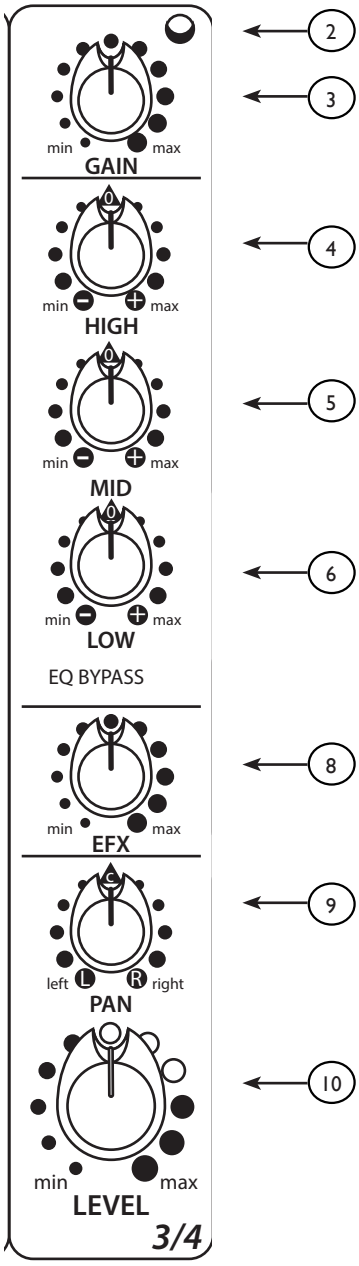

2 **LED de Presencia de señal/Saturación**
Este LED ayuda a establecer el control de ganancia. La ganancia (3) debe ajustarse de manera que el LED verde destelle a tiempo con la fuente, y se torne rojo sólo en los picos más fuertes. Si se añaden los resultados de la Ecualización en la saturación (LED rojo), compensar aquí al reducir la ganancia (3). El LED de saturación rojo se iluminará cuando permenezcan casi 5dB del espacio.

3 **Ganancia**
El Control de ganancia de entrada se utiliza para establecer la estructura de ganancia adecuada en el canal. La ganancia de la entrada puede ajustarse para un rango amplio para compensar las voces bajas o la percusión muy alta. Para maximizar la relación señal-ruido, la ganancia debe configurarse con el nivel adecuado, con el control de nivel (10) ajustado a 0. Si el LED de clip se enciende y permanece iluminado, trate de reducir la ganancia.

4 **EQ de Altos**
Esta Ecualización de altos escalonada de control de tono activo varía las frecuencias de agudos (+/- 15 dB a 12 kHz) y está diseñado para eliminar el ruido o añadir brillo a la señal, dependiendo de la calidad de la fuente.

5 **EQ Media**
Este control de rango medio ajusta la ecualización del canal estereofónico a +/-20 dB a 440 Hz

6 **EQ de Bajos**
Un EQ del tipo estante que varía los niveles de frecuencia bajos (+/15 dB a 80 Hz). La EQ de bajos agrega profundidad a las señales de sonido finas y limpia los dañados. Al igual que con cualquier otra EQ, úsese de vez en cuando. Demasiado de este EQ podría producir un extremo de fondo de amplificación. Precaución: Un refuerzo excesivo de las bajas frecuencias provoca mayor consumo de potencia y de la posibilidad de daños a los altavoces.

7 **Derivación de EQ**
Acoplar este botón derivará la ecualización del canal.

8 **Envío de EFX**
Este control ajusta el nivel de la señal del canal agregado a la mezcla de efectos. La señal se envía al procesador de efectos interno (PV6 BT) o al conector de envío EFX (PV6). Si se gira el control a la izquierda (mín) se apagarán los efectos en el canal asociado, mientras que si se gira a la derecha se aumentará la cantidad del efecto seleccionado.

9 **Exploración**
Este botón controla la colocación de la señal en el campo estereofónico. Cuando se gira completamente hacia la izquierda, la señal está presente sólo en el canal izquierdo; cuando se gira completamente hacia la derecha, está sólo en el canal derecho. Este control funciona como un control de balance para ajustar el nivel relativo de las señales izquierda y derecha en los canales estereofónicos.

10 **Nivel del Canal**
Esto controla el nivel de salida del canal a la mezcla principal. La ganancia es de 0 dB cuando se ajusta al tope a mediados del giro (12:00). 10 dB de aumento está disponible en el ajuste de ganancia máxima. El manejo normal es comenzar con este botón al tope, y ajustar la ganancia de entrada y la EQ con la fuente que reproduce de tal manera que los niveles normales sean vistos en el LED bicolor y la matriz del medidor principal. A medida que se agregan fuentes adicionales, es normal girar hacia abajo ligeramente este control.

PV®6 Panel Frontal

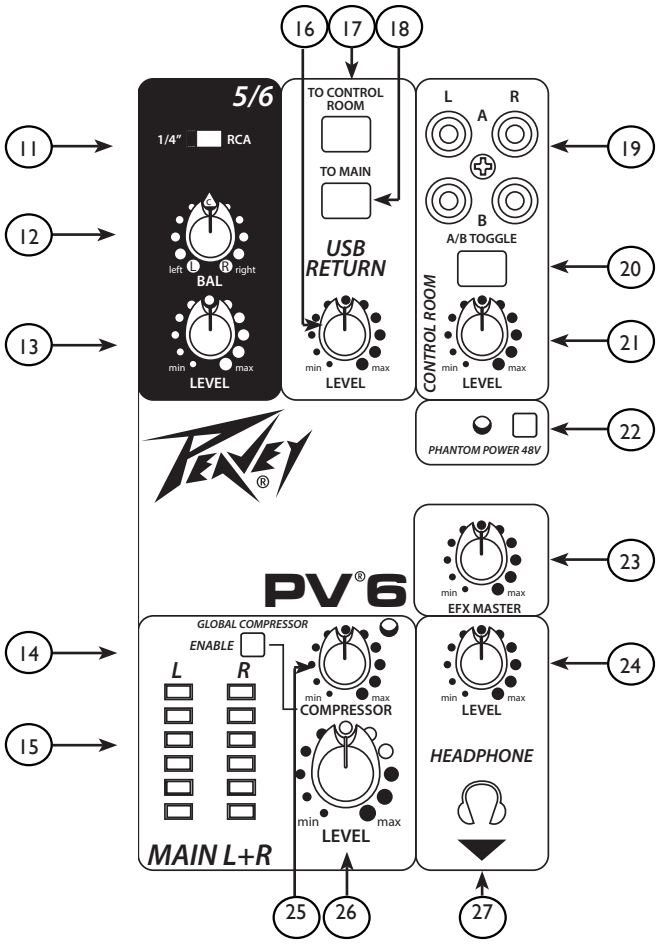

11 Selector de Entrada de Audio de Dos vías
Le permite seleccionar entre una entrada de audio de 1/4" y RCA.

12 Balance
Ajusta los niveles relativos de los canales izquierdo y derecho.

13 Nivel
Ajusta el nivel de la fuente seleccionada por (11).

14 Botón de Habilitación del Compresor Global
Cuando se pulsa, el compresor está activado.

15 Medidores con LED
Dos matrices de LED de 6 segmentos se proveen para monitorear los niveles de las principales salidas izquierda/derecha. Estos medidores van de -18 dBu a +19 dBu. El LED verde más alto corresponde a +4 dBu en las salidas.

16 Nivel de Regreso Digital
Controla el nivel de la señal que entra al puerto de audio digital USB, normalmente desde una computadora equipada con USB. El ajuste nominal está cerca de las 12:00 para este control.

17 A la Sala de Control
Cuando se pulsa, el regreso de audio digital por USB se dirige a la sala de control y salidas de los auriculares. Utilice este ajuste cuando graba con el software DAW para evitar ciclos involuntarios.

18 Al Principal
Cuando se pulsa, el regreso de audio digital por USB se dirige al Amplificador sumador principal. Se recomienda esta configuración sólo cuando haya un requisito para la reproducción a través de las salidas principales, momento en el cual el software DAW debe tener el monitoreo de entrada desactivado.

⚠ ¡Cuidado con crear una ciclo imprevisto, lo que se traduce en mucho RUIDO y una oscilación incontrolada que puede dañar los altavoces y los tímpanos!

19 Conectores RCA para el Monitor
Conecte los monitores alimentados, o un amplificador que alimente los altavoces del monitor aquí. Ajuste los controles de volumen en los monitores A y B para que sean iguales cuando se cambie el selector A/B. La señal enviada hacia esta salida es normalmente la mezcla Izquierdo/Derecho.
Cuando el interruptor "A la Sala de Control" (17) está activado, la señal de regreso por USB también se enviará a las salidas del monitor.

20 Interruptor de Cambio A/B
Cuando se pulsa, las salidas A se silencian y las salidas B se activan. Cuando se levanta, las salidas A se activan y las salidas B se silencian. Esto permite la fácil comprobación de una mezcla DAW por computadora en dos grupos diferentes de monitores.

21 Nivel del Monitor
Utilice este control para ajustar el nivel de escucha en sus monitores de la sala de control. El ajuste óptimo para este control es a las 12:00, así que los niveles del amplificador del monitor (o los niveles del monitor alimentado) debe ajustarse con este botón a las 12:00. Hay 17 dB adicionales de ganancia disponibles en este potenciómetro en la posición máxima.

22 Potencia Phantom
Este Interruptor aplica una tensión de +48 VDC a los conectores de entrada XLR para alimentar micrófonos que requieran de alimentación phantom.

⚠ Si se usa la alimentación phantom, no conecte micrófonos dinámicos ni otros dispositivos no balanceados a las entradas XLR que no pueden manejar este voltaje.

23 **Nivel de EFX**
Este es el control de nivel de salida maestro para la mezcla EFX. El nivel de salida enviado al conector de Envío EFX se controla por el Control de Nivel del Canal (10), los controles de Envío EFX del canal (8), y este control maestro. La posición de las 12:00 es el ajuste recomendado para este control.

24 **Nivel de los Auriculares**
Este botón ajusta los auriculares y niveles de salida de la sala de control. Para evitar daños a su audición, asegúrese de girar el selector totalmente hacia la izquierda antes de usar audífonos. Gire lentamente la perilla hacia la derecha hasta que alcance un nivel de audición confortable.

25 **Control del Compresor**
Ajustar el control en sentido horario disminuye el umbral del compresor, aumentando así la cantidad de compresión. La relación del compresor está en el rango de 4:1, variando con los niveles de señal y la cantidad de compresión. Esto es útil para controlar los niveles pico de las fuentes en directo. El compresor está después del control de nivel maestro (26), y antes de las salidas principales (35) y el puerto USB (39), de modo que puede utilizarse para dominar las voces que se graban en un DAW. Usted puede escuchar el efecto del compresor al conmutar adentro y afuera con el interruptor de activación (14) Cuando el compresor está activo, el LED rojo adyacente se encenderá.

26 **Nivel**
Este es el control de nivel maestro, que controla el nivel general enviado a las salidas principales (35) y al puerto USB (39).

27 **Salida de Auricular**
La Salida de auricular es un conector TRS de 1/4” (Punta = Izquierdo; Anillo = Derecho; Manguito = Tierra). La señal enviada hacia esta salida es normalmente la mezcla Izquierdo/Derecho. Cuando el interruptor "A la sala de control" (17) está activado, la señal de regreso por USB también se enviará a los auriculares.

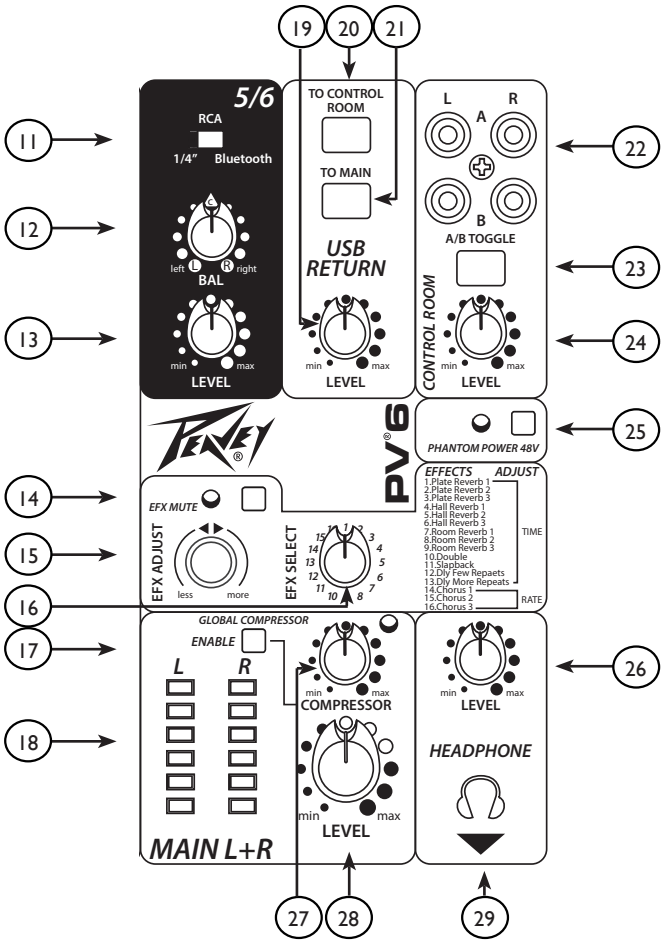

11 **Selector de Entrada de Audio de Tres vías**
Le permite seleccionar entre una entrada de audio de 1/4" y RCA, o una conexión Bluetooth.

12 **Balance**
Ajusta los niveles relativos de los canales izquierdo y derecho.

13 **Nivel**
Ajusta el nivel de la fuente seleccionada por (11).

14 **Silencio de EFX**
Presionar este botón cortará todos los efectos digitales de la mezcla principal.

15 **Ajuste de EFX**
Este codificador giratorio ajusta el parámetro del efecto seleccionado por SELECCIÓN DE EFX (16). Para reverberaciones, dobles, solapamiento y demoras, el control controla el tiempo. Para efectos de coro, este control controla la velocidad. Cualquier ajuste que realice con este control se almacenará en la memoria hasta la próxima vez que ajuste el parámetro. En otras palabras, los cambios se "pegarán" incluso si se selecciona un efecto diferente. Cuando usted regrese, las cosas quedarán en la forma que las dejó.

16 **SELECCIÓN DE EFX**
Utilice este codificador giratorio para seleccionar el efecto que desee aplicar. Hay 9 reverberaciones, 4 demoras y 3 efectos de coro. Puede afinar el comportamiento del efecto seleccionado con el control AJUSTE DE EFX.

17 **Botón de Habilitación del Compresor Global**
Cuando se pulsa, el compresor está activado.

18 **Medidores con LED**
Dos matrices de LED de 6 segmentos se proveen para monitorear los niveles de las principales salidas izquierda/derecha. Estos medidores van de -18 dBu a +19dBu. El LED verde más alto corresponde a +4 dBu en las salidas.

19 **Nivel de Regreso Digital**
Controla el nivel de la señal que entra al puerto de audio digital USB, normalmente desde una computadora equipada con USB. El ajuste nominal está cerca de las 12:00 para este control.

20 **A la Sala de Control**
Cuando se pulsa, el regreso de audio digital por USB se dirige a la sala de control y salidas de los auriculares. Utilice este ajuste cuando graba con el software DAW para evitar ciclos involuntarios.

21 **Al Principal**
Cuando se pulsa, el regreso de audio digital por USB se dirige al Amplificador sumador Principal. Se recomienda esta configuración sólo cuando haya un requisito para la reproducción a través de las salidas principales, momento en el cual el software DAW debe tener el monitoreo de entrada desactivado.

⚠ ¡Cuidado con crear una ciclo imprevisto, lo que se traduce en mucho RUIDO y una oscilación incontrolada que puede dañar los altavoces y los tímpanos!

22 **Conectores RCA para el Monitor**
Conecte los monitores alimentados, o un amplificador que alimente los altavoces del monitor aquí. Ajuste los controles de volumen en los monitores A y B para que sean iguales cuando se cambie el selector A/B. La señal enviada hacia esta salida es normalmente la mezcla Izquierdo/Derecho.
Cuando el interruptor "A la Sala de Control" (20) está activado, la señal de regreso por USB también se enviará a las salidas del monitor.

23 **Interruptor de Cambio A/B**
Cuando se pulsa, las salidas A se silencian y las salidas B se activan. Cuando se levanta, las salidas A se activan y las salidas B se silencian. Esto permite la fácil comprobación de una mezcla DAW por computadora en dos grupos diferentes de monitores.

24 **Nivel del Monitor**
Utilice este control para ajustar el nivel de escucha en sus monitores de la sala de control. El ajuste óptimo para este control es a las 12:00, así que los niveles del amplificador del monitor (o los niveles del monitor alimentado) debe ajustarse con este botón a las 12:00. Hay 17 dB adicionales de ganancia disponibles en este potenciómetro en la posición máxima.

25 **Potencia Phantom**
Este Interruptor aplica una tensión de +48 VDC a los conectores de entrada XLR para alimentar micrófonos que requieran de alimentación phantom.

⚠ Si se usa la alimentación phantom, no conecte micrófonos dinámicos ni otros dispositivos no balanceados a las entradas XLR que no pueden manejar este voltaje.

26 **Nivel de los Auriculares**
Este botón ajusta los auriculares y niveles de salida de la sala de control. Para evitar daños a su audición, asegúrese de girar el selector totalmente hacia la izquierda antes de usar audífonos. Gire lentamente la perilla hacia la derecha hasta que alcance un nivel de audición confortable.

27 **Control del Compresor**
Ajustar el control en sentido horario disminuye el umbral del compresor, aumentando así la cantidad de compresión. La relación del compresor está en el rango de 4:1, variando con los niveles de señal y la cantidad de compresión. Esto es útil para controlar los niveles pico de las fuentes en directo. El compresor está después del control de nivel maestro (28), y antes de las salidas principales (36) y el puerto USB (39), de modo que puede utilizarse para dominar las voces que se graban en un DAW. Usted puede escuchar el efecto del compresor al conmutar adentro y afuera con el interruptor de activación (14) Cuando el compresor está activo, el LED rojo adyacente se encenderá.

28 **Nivel**
Este es el control de nivel maestro, que controla el nivel general enviado a las salidas principales (36) y al puerto USB (39).

29 **Salida de Auricular**
La Salida de auricular es un conector TRS de 1/4" (Punta = Izquierdo; Anillo = Derecho; Manguito = Tierra). La señal enviada hacia esta salida es normalmente la mezcla Izquierdo/Derecho. Cuando el interruptor "A la Sala de Control" (20) está activado, la señal de regreso por USB también se enviará a los auriculares.

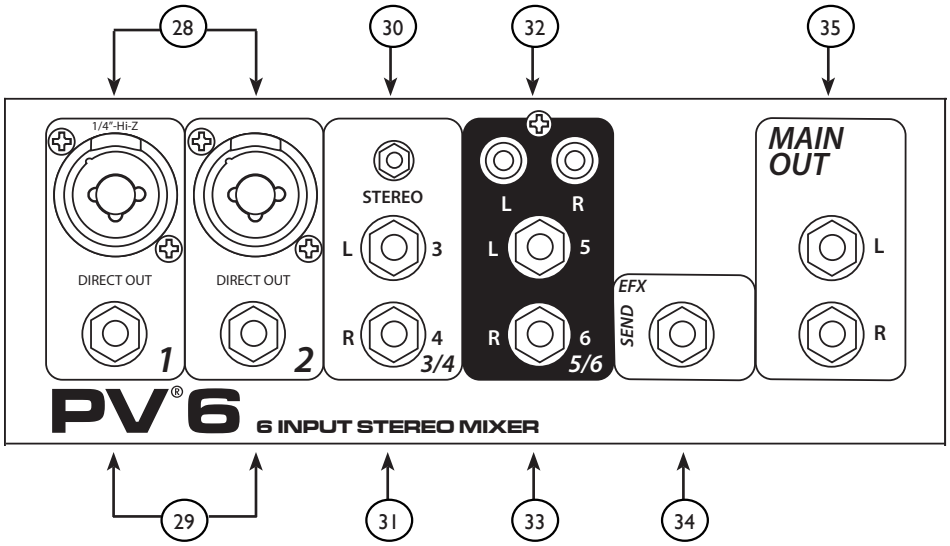

28 **ENTRADA DE MICRÓFONO/LÍNEA**
Este conector de entrada puede aceptar una entrada (balanceada o no) de 1/4” o una conexión balanceada de baja impedancia XLR. La punta es positiva en la entrada balanceada de 1/4”, y el conector 2 es positivo en el XLR. Cuando se pulsa la PREFORMA DE LA GUITARRA ELÉCTRICA, la entrada de 1 1/4" del canal cambia a una alta impedancia (1 MegΩ), como la entrada de un amplificador de guitarra con tubos al vacío 12AX7.

29 **Salidas Directas TRS de 1/4"**
Salidas de balanceadas con impedancia alimentados por el preamplificador del micrófono. La salida del canal 1 está después del interruptor de PREFORMA DE LA GUITARRA ELÉCTRICA.

30 **Entrada de 3,5 mm Esterefofónica**
Acepta una entrada estéreo desde la salida de un reproductor MP3, reproductor de CD, pista de cinta u otro dispositivo similar. Esta entrada está optimizada para dispositivos portátiles y por consiguiente, tiene una muy alta sensibilidad.

31 **Entradas Estereofónicas**
Los canales 3 y 4 presentan entradas estereofónicas mediante un conector de 1/4". Si sólo se utiliza un conector, se comporta como una fuente monofónica con un control de exploración. Una vez que ambos conectores están conectados, se comporta como una fuente estereofónica con un control de balance; 3 es Izquierda y 4 es Derecha.

32 **Conexión RCA**
Acepta una entrada estéreo desde la salida de un reproductor MP3, reproductor de CD, pista de cinta u otro dispositivo similar. Esta entrada está optimizada para dispositivos portátiles y por consiguiente, tiene una muy alta sensibilidad.

33 **Estereofónico**
Acepta una entrada estéreo desde la salida de un reproductor MP3, reproductor de CD, pista de cinta u otro dispositivo similar. Esta entrada está optimizada para dispositivos portátiles y por consiguiente, tiene una muy alta sensibilidad.

34 **Envío de EFX**
Salida balanceada TRS compensada por tierra alimentada por el nivel maestro ENVIAR EFX (23). Estas salidas pueden usarse con conectores balanceados Punta, Anillo, Manguito (TRS) o Punta, Manguito (TS) no balanceados.

35 **Salida Principal**
Salidas balanceadas TRS compensadas por tierra alimentadas por el control de NIVEL maestro (26). Estas salidas pueden usarse con conectores balanceados Punta, Anillo, Manguito (TRS) o Punta, Manguito (TS) no balanceados.

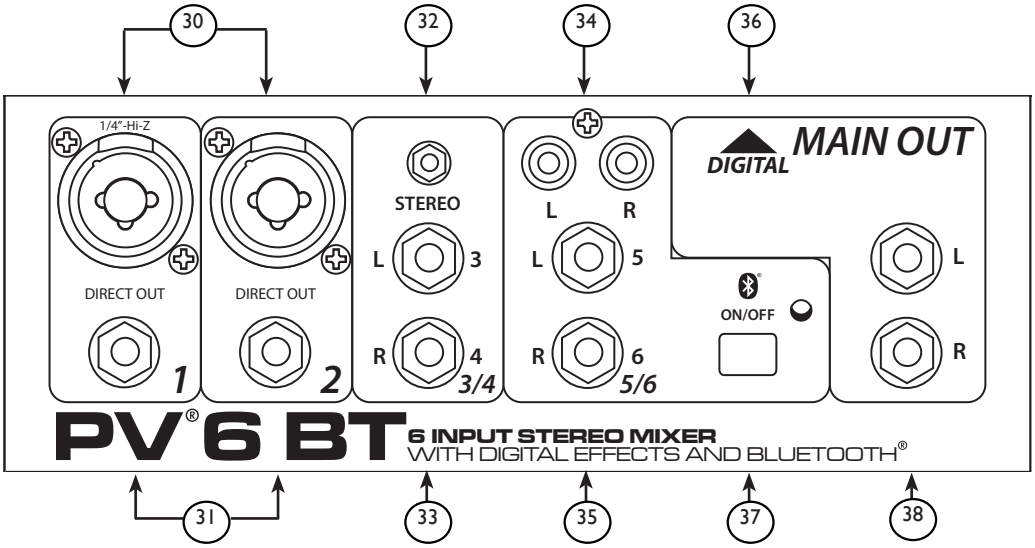

30 **ENTRADA DE MICRÓFONO/LÍNEA**
Este conector de entrada puede aceptar una entrada (balanceada o no) de 1/4" o una conexión balanceada de baja impedancia XLR. La punta es positiva en la entrada balanceada de 1/4", y el conector 2 es positivo en el XLR. Cuando se pulsa la PREFORMA DE LA GUITARRA ELÉCTRICA, la entrada de 1 1/4" del canal cambia a una alta impedancia (1 MegΩ), como la entrada de un amplificador de guitarra con tubos al vacío 12AX7.

31 **Salidas Directas TRS de 1/4"**
Salidas de balanceadas con impedancia alimentados por el preamplificador del micrófono. La salida del canal 1 está después del interruptor de PREFORMA DE LA GUITARRA ELÉCTRICA.

32 **Entrada de 3,5 mm Esterefofónica**
Acepta una entrada estéreo desde la salida de un reproductor MP3, reproductor de CD, pista de cinta u otro dispositivo similar. Esta entrada está optimizada para dispositivos portátiles y por consiguiente, tiene una muy alta sensibilidad.

33 **Entradas Estereofónicas**
Los canales 3 y 4 presentan entradas estereofónicas mediante un conector de 1/4". Si sólo se utiliza un conector, se comporta como una fuente monofónica con un control de exploración. Una vez que ambos conectores están conectados, se comporta como una fuente estereofónica con un control de balance; 3 es izquierda y 4 es derecha.

34 **Conexión RCA**
Acepta una entrada estéreo desde la salida de un reproductor MP3, reproductor de CD, pista de cinta u otro dispositivo similar. Esta entrada está optimizada para dispositivos portátiles y por consiguiente, tiene una muy alta sensibilidad.

35 **Estereofónico**
Acepta una entrada estéreo desde la salida de un reproductor MP3, reproductor de CD, pista de cinta u otro dispositivo similar. Esta entrada está optimizada para dispositivos portátiles y por consiguiente, tiene una muy alta sensibilidad.

36 **Salida Principal**
Salidas balanceadas TRS compensadas por tierra alimentadas por el control de NIVEL maestro (28). Estas salidas pueden usarse con conectores balanceados Punta, Anillo, Manguito (TRS) o Punta, Manguito (TS) no balanceados.

37 **Botón de Activación de Bluetooth®**
Pulse y mantenga pulsado el botón hasta que el LED destelle 3 veces, para indicar que el Bluetooth se ha encendido o apagado, luego suéltelo.
Una vez activado el Bluetooth, entrará automáticamente en modo de vinculación. Puede vincular cualquier dispositivo activado por Bluetooth con el mezclador mediante el PIN 7878. Para limpiar la memoria de los dispositivos vinculados, asegúrese de que Bluetooth esté apagado, y mantenga presionado el botón durante al menos 10 segundos. El LED destellará 3 veces inicialmente, pero luego debe permanecer apagado. Una vez que haya soltado el botón después de 10 segundos, puede proceder a encenderla como normal, **y la memoria se borrará**.

38 **Salidas Izquierda/Derecha:**
Las Salidas Izquierda/Derecha presentan dos conectores balanceados TRS-Z de 1/4". Estas salidas pueden usarse con conectores balanceados Punta, Anillo, Manguito (TRS) o Punta, Manguito (TS) no balanceados.

PV®6 y PV®6BT Panel Trasero

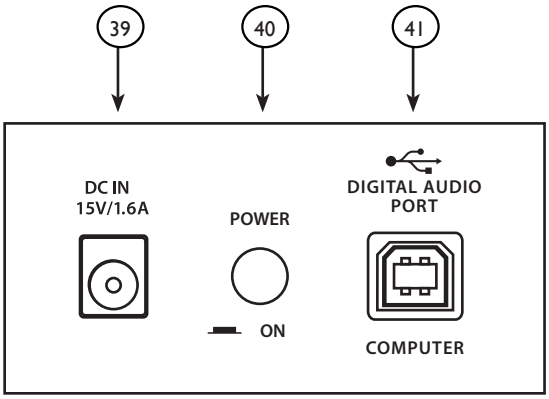

39 ENTRADA DE ENERGÍA CC

Se utiliza para conectar la fuente de alimentación incluida. Asegúrese de que el cable de alimentación esté conectado al PV®10 antes de conectarlo a una fuente de alimentación. Sólo utilice un adaptador de 15 V CC, 1A. Sólo sustitúyalo con el número de parte 30908119 de Peavey.

40 INTERRUPTOR DE ENCENDIDO

Este es el interruptor de potencia principal.

41 PUERTO USB TIPO B

El puerto USB se utiliza para conectar el mezclador USB de la serie PV® a una computadora para la grabación o reproducción de audio digital hacia/desde la computadora El puerto USB envía la salida estereofónica principal/de la cinta del mezclador a la computadora. El puerto USB recibe audio digital de la computadora; puede entonces asignarse mediante el interruptor USB A ({18}, PV6; {21}, PV6BT) a la salida principal izquierda/derecha, si la computadora se usa sólo para reproducción. Para grabación, utilice el control USB A LA SALA DE CONTROL({17}, PV6; {20}, PV6BT), para no crear un ciclo. **Compatible con Windows® Vista, Windows 7, & Windows 8, Mac OS X® 10.0 o superior y dispositivos iOS.**

1 - Reverberación de la Placa Brillante
2 - Pasabajos Mediano Reverberación de la Placa
3 - Oscuro Reverberación de la Placa
4 - Vocal Reverberación de la Sala
5 - Gran Vocal Reverberación de la Sala
6 - Cuerdas Reverberación de la Sala
7 - Aire vocal Reverberación de la Sala
8 - Snare Low Reverberación de la Sala
9 - Guitarra Acústica de Reverberación de la Sala
10 - Doble Demora
11 - Doble Solapamiento
12 - Delay Bright, Pocas Repeticiones
13 - Delay Bright, Más Repeticiones
14 - Chorus High Depth, Ritmo Moderado
15 - Chorus Moderate Depth, Ritmo Amplio
16 - Chorus Short Depth, Ritmo Rápido

Diagrama de Bloques

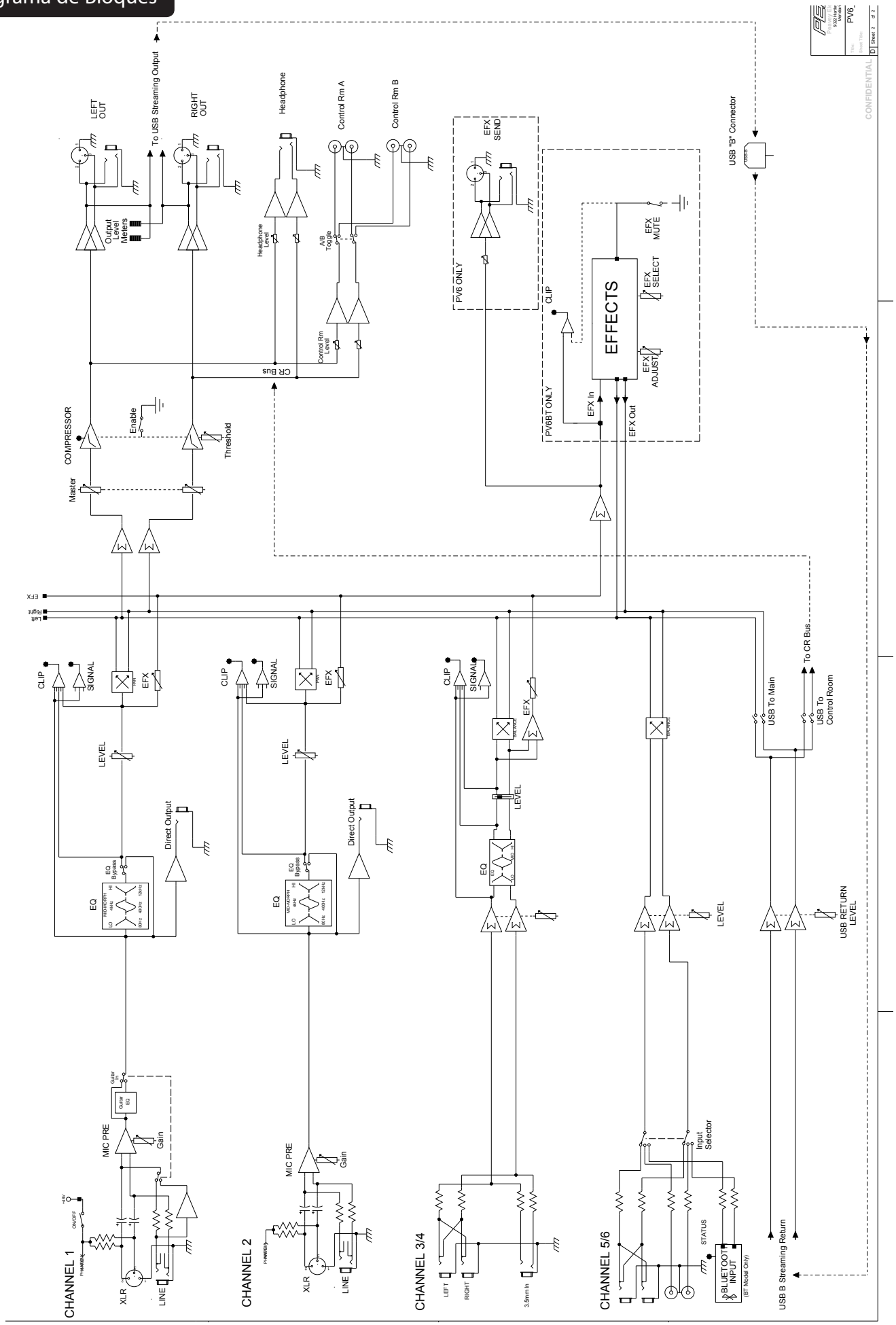

Especificaciones de la serie PV®6 & PV®6BT

Pre del micrófono EIN = -126 dBu a ganancia máxima con fuente de 150 ohmios

Entradas

Función	Z entrada	Ajuste de ganancia de entrada	Mín.**	Niveles de entrada nominales*	Máx.	Bal/ Sin Bal.	Conector
Micrófono (150 ohmios)	2 kΩ	Máx. Ganancia (59 dB)	-71 dBu	-51 dBu	-39 dBu	Bal	XLR Pin 1 Tierra Pin 2 (+) Pin 3 (-)
		Ganancia Mín. (4 dB)	-17 dBu	+5 dBu	+16 dBu		
Línea (10 k ohmios)	10 kΩ	Máx. Ganancia (40 dB)	-52 dBu	-32 dBu	-20 dBu	Bal	1/4" TRS; Punta (+) Anilla (-) Manguito Tierra
Línea 1, GTR SHAPE ON	1 Meg Ω @ ≤ 200 Hz, como entrada 12AX7.	Ganancia Mín. (-15 dB)	+2 dBu	+23 dBu	> +32 dBu		
Línea 3/4	10 kΩ	Máx.Ganancia (19 dB)	-32 dBu	-12 dBu	+2 dBu	Sin Bal.	1/4" TS Punta (+) Manguito Tierra
		Nominal	-15 dBu	+6 dBu	+13 dBu		
3,5mm	2,8 kΩ	Máx.Ganancia (30 dB)	-44 dBu	-24 dBu	-10 dBu		3,5mm; Punta=L, Anillo=R, Manguito Tierra
		Nominal	-27 dBu	-6 dBu	+8 dBu		
Línea 5/6	6,8 kΩ	Máx.Ganancia (18 dB)	-43 dBu	-23 dBV	-10 dBu	Sin Bal.	1/4 TS; Punta (+), Anillo Tierra
		Nominal	-13dBu	-3 dBu	+12dBu		
RCA	2,2 kΩ	Máx.Ganancia (29 dB)	-32 dBu	-22 dBu	-8 dBu		RCA: Punta (+), Manguito Tierra
		Nominal	-19 dBu	-8 dBu	+6dBu		

0 dBu=0,775 V (RMS)

** El Nivel de entrada mínimo (sensibilidad) es la señal más pequeña que producirá una salida nominal (+4 dBu) con el canal y los atenuadores master ajustados para la ganancia máxima.

* Los ajustes nominales se definen con todos los controles ajustados a 0 dB (o 50% del giro para los potenciómetros giratorios) excepto el potenciómetro de ajuste de ganancia de micrófono es como se especifica.

Salidas

Función	Carga mín. Z (Ohmios)	Niveles de salida Nominal	Niveles de salida Máx.	Bal / Sin Bal.	Conector
Izquierdo/Derecho principal	600	+4 dBu	+20 dBu	Bal	Pin XLR Tierra Punta Pin 2 (+), Pin 3 (-) 1/4" TRS: Punta (+), Anillo (-) Manguito Tierra
Enviar Efectos (Sólo PV6)	600	+4 dBu	+20 dBu	Bal	1/4" TRS: Punta (+), Anillo (-) Manguito Tierra
Sala de control	600	+4 dBu	+20 dBu	Sin Bal.	RCA: Punta (+), Manguito Tierra
Audífonos	8	+4 dBu (sin carga)	+20 dBu	Sin Bal.	1/4 TRS; Punta izquierda, Anillo derecho Manguito Tierra

0 dBu=0,775 V (RMS)

Ganancia

Rango de Ajuste de Ganancia de Entrada de Mic:	+4 dB a +59 dB
Entrada de Mic a Salida Balanceada Izquierda/Derecha	79 dB (máx. ganancia)
Rango de Ajuste de Ganancia de Entrada de Línea:	-15 dB a 40 dB
Entrada de Línea a Salida Balanceada Izquierda/Derecha	60 dB (máx. ganancia)
Rango de Ajuste de Ganancia de 3/4 Estereofónica:	Apagado a +19 dB
Estereofónico 3/4 a Salida Izquierda/Derecha	39 dB (máx. ganancia)
Rango se Ajuste se Ganancia se Entrada se 3,5mm:	Apagado a +30 dB
Entrada se 3,5mm a Salida Izquierda/Derecha	51 dB (máx. ganancia)
Rango se Ajuste se Ganancia se 5/6 De Línea Estereofónica:	Apagado a +18 dB
Estereofónico 5/6 a Salida Izquierda/Derecha	28 dB (máx. ganancia)
Rango se Ajuste De Ganancia se RCA	Apagado a +29 dB
RCA a la Salida Izquierda/Derecha	39 dB (máx. ganancia)

Respuesta de Frecuencia

Entrada de Mic a Salida Izquierda/Derecha	10 Hz a 20 kHz +0 dB/-1 dB

DistorsiÓN ArmÓNica Total

<0,006% Típica	(BW 22 Hz a 22 kHz)

Zumbido y Ruido

Salidas	Ruido Residual	Relación S/R (Ref: +4dBu)	Condiciones de Prueba
Izquierda/Derecha Master	-97 dBu	101 dB	Atenuador Maestro Abajo, Niveles de Canales Abajo
	-92 dBu	96 dB	Atenuador Maestro Nominal, Niveles de Canales Abajo, Efx silenciado
	-82 dBu	86 dB	Atenuador Maestro Nominal, Atenuadores de Canales Nominales, Canales Impares Explorados (Izquierda), Canales Pares (derecha)

Mediciones de zumbido y ruido: BW 22 Hz a 22 kHz)

Ruido de Entrada Equivalente (EIN)

-126 dBu (entrada terminada con 150 Ohms, ancho de banda de 20 kHz)

Diafonía/Atenuación

Canales de Entrada Adyacentes (1 kHz) > 90 dB	
Salidas Izquierda a Derecha (1 kHz) > 70 dB	Matar control de nivel del canal (1 kHz) >85 dB

Relación de Rechazo de Modo Común (Entrada Mic)

50 dB mínima (20 Hz a 20 kHz)

70 dB típica a 1 kHz

Medidores

6 segmentos, lectura máxima (LED verde superior = +4 dBu)

Indicadores de Señal/Sobrecarga

Luces LED rojas, saturación por debajo de 5 dB

Dimensiones

7,25" ancho x 11,4" profundidad x 2,1875" alto
(18,42 cm x 28,96 cm x 5,56 cm)

Peso

PV6: 3,99 libras (1,81 kg)
PV6BT: 4,06 libras (1,84 kg)

Requisitos de Alimentación

100-240 VAC 50/60 Hz 15 Watts

Nota de instalación:
Esta unidad debe tener las siguientes separaciones de cualquier superficie combustible: arriba: 8", a los lados: 12", atrás: 12"

www.peavey.com

Warranty registration and information for U.S. customers available online at
www.peavey.com/warranty
or use the QR tag below

Features and specifications subject to change without notice.

Peavey Electronics Corporation 5022 Hartley Peavey Drive Meridian, MS 39305 (601) 483-5365 FAX (601) 486-1278

Logo referenced in Directive 2002/96/EC Annex IV
(OJ(L)37/38,13.02.03 and defined in EN 50419: 2005
The bar is the symbol for marking of new waste and
is applied only to equipment manufactured after
13 August 2005