PV®6 • PV®6BT

Mixer Compacto

Manual de Operação

www.peavey.com

PORTUGUÊS

PV®6 e PV®6BT

Mixers Compactos

Apresentamos o próximo nível em desempenho de mixer não amplificado de classe mundial. Todos os novos consoles de mixagem da série PV incluem pré-amplificadores de microfone de qualidade de referência Peavey que apresentam um incrível 0,0007% THD, tornando a série PV excelente para aplicações ao vivo ou de gravação. O PV 6 BT inclui 2 canais de pré-amplificadores de microfone de qualidade de referência, 2 saídas diretas para gravação, 2 canais estéreo, canal de mídia com entrada sem fio Bluetooth, efeitos digitais de alta qualidade, transmissão de saída USB, potência fantasma de 48 V, saídas duplas de sala de controle selecionáveis, compressão, um canal de pré-amplificador de guitarra selecionável integrado, equalizador de 3 faixas por canal com desvio, nível de efeitos por canal, indicadores de corte de sinal, e uma ponte medidora LED principal estéreo. Este mixer incrivelmente versátil funciona em ambientes de estúdio e aplicações ao vivo. Seus recursos modernos como Bluetooth permitem conexão direta para quase qualquer dispositivo "inteligente". Saídas diretas permitem fácil conexão à maioria das interfaces DAW para gravação; além disso, o PV 6 BT pode transmitir áudio diretamente a um PC. O desvio do equalizador permite que o usuário compare o sinal do equalizador com o sinal original com o apertar de um botão. A compressão mantêm os sinais com níveis difíceis sob controle, e a forma de guitarra exclusiva da Peavey ajusta o equalizador e pré-amplificador especificamente para guitarra. Toda a nova série PV de mixers representa o ápice do desempenho e valor.

RECURSOS (ambos os modelos):
- 2 entradas 1/4" balanceada/XLR de combinação alimentam pré-amplificadores Silencer™.
- Canal de entrada de 1/4"/ 3,5 mm estéreo com ganho de entrada, equalizador, envio de efeitos e Pan/Balanço
- Entrada estéreo de 1/4" / RCA (Bluetooth somente PV6 BT) comutável com balanço de entrada e controle de nível
- Equalização de 3 faixas em todos os canais
- 2 canais Mid-Morph exclusivo da Peavey
- Indicadores LED de corte e sinal presentes
- Desvio de equalizador nos canais de microfone
- Saídas duplas de saídas de sala de controle selecionáveis
- Potência fantasma global de 48 V
- Saídas estéreo principais balanceadas de 1/4"
- Design de console robusto
- Compressor estéreo integrado com chave de ativação
- Controle Pan estéreo por canal
- 2 Canais de saída direta
- Entrada e saída de áudio de transmissão USB-B estéreo
- Ponte medidora LED principal de alta qualidade
- Saída de fone de ouvido com qualidade de estúdio
- Entrada de guitarra de 1 M Ω integrada exclusiva Peavey
- Saída de sala de controle com nível de controle
- Chave de pré-formato de Guitarra Elétrica
- Fonte de alimentação externa de entrada universal

RECURSOS ADICIONAIS PV6BT:
- Entrada de áudio estéreo sem fio Bluetooth
- Chave de mudo EFX

SOMENTE PV6:
- Nível principal EFX alimentando a saída de 1/4" balanceada

Nota de Instalação:
Esta unidade deve ter as seguintes distâncias de qualquer fonte combustível: superior: 20 cm, lados: 30 cm, traseira: 30 cm

Painel Frontal: CANAL DE ENTRADA DE MICROFONE MONO

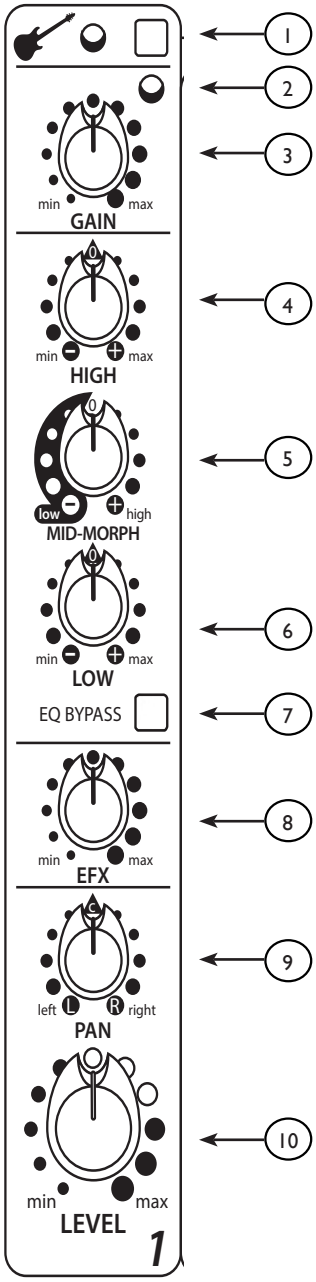

1 **Pré-formato de Guitarra Elétrica**
Pressionar esse botão otimiza a equalização integrada para guitarra.

2 **LED de Presença/Corte de Sinal**
Esse LED ajuda na configuração do controle de ganho. O ganho (3) deve ser ajustado para que o LED verde pisque em sincronia com a fonte, e fique vermelho somente nos picos mais altos. Se estiver adicionando resultados de equalização no corte (LED vermelho), compense aqui reduzindo o ganho (3). O LED de corte vermelho se acende quando aproximadamente 5 dB de altura permanece.

3 **Ganho**
O controle de entrada de ganho é usado para estabelecer a estrutura de ganho adequada no canal. O ganho de entrada pode ser ajustado em uma ampla faixa para compensar vozes suaves ou bateria muito alta. Para maximizar a relação sinal/ruído, o ganho deve ser definido a um nível adequado, com o botão de nível (10) definido para 0. Se o LED de corte se acender e ficar assim, reduza o ganho.

4 **Equalizador de agudos**
Este tipo de shelving de equalização de agudos de controle de tom ativo varia as frequências de agudos (+/- 15 dB a 12 kHz) e é projetado para remover ruídos ou adicionar brilho ao sinal, dependendo da qualidade da fonte.

5 **EQ média**
Enquanto a maioria dos controles de faixa média funcionam com apenas uma frequência, o Mid-Morph funciona com duas. Quando girado no sentido anti-horário, corta a 250 Hz para reduzir as frequências que sujam o som. Quando girado para a direita, ele aumenta em 4 kHz para adicionar inteligibilidade aos vocais. De qualquer forma, a definição de vocal ou instrumento melhorada pode ser atingida.

6 **Equalizador de graves**
Um tipo shelving de equalização que varia os níveis de frequência de graves (+/- 15 dB a 80 Hz). A equalização de graves adiciona profundidade aos sinais de som finos ou limpa os sons sujos. Como com qualquer EQ, use moderadamente. Abusar desse EQ pode fornecer um final estrondoso. Cuidado: Um ganho de baixa frequência excessivo faz aumentar o consumo de energia e aumenta a possibilidade de dano ao alto-falante.

7 **Desvio de equalização**
Pressionar esse botão desvia a equalização do canal.

8 **Envio EFX**
Este controle ajusta o nível do sinal do canal adicionado à mixagem de efeitos. O sinal é enviado ao processador de efeitos interno (PV6 BT) ou o conector de envio EFX (PV6). Girar o botão à esquerda (mín) desligará os efeitos no canal associado, enquanto girar o botão à direita aumentará a quantidade do efeito selecionado.

9 **Pan**
Este botão controla a colocação do sinal no campo estéreo. Quando girado completamente no sentido anti-horário, o sinal está presente apenas no canal esquerdo, quando girado completamente no sentido horário, apenas no canal direito. Esse controle funciona como um controle balanceado para ajustar o nível relativo dos sinais da esquerda e direita nos canais estéreo.

10 **Nível de canal**
Ele controla o nível de saída do canal na mixagem principal. O ganho é de 0 dB quando definido para retenção em rotação média (12:00). 10 dB de ganho está disponível na configuração de ganho máximo. A operação normal é iniciar com o botão em retenção, e definir o ganho de entrada e equalizador com a fonte reproduzindo esses níveis normais são vistos no LED bicolor e o arranjo de medidor principal. Conforme fontes adicionais são incluídas, é normal girar o botão ligeiramente.

2 **LED de Presença/Corte de Sinal**
Esse LED ajuda na configuração do controle de ganho. O ganho (3) deve ser ajustado para que o LED verde pisque em sincronia com a fonte, e fique vermelho somente nos picos mais altos. Se estiver adicionando resultados de equalização no corte (LED vermelho), compense aqui reduzindo o ganho (3). O LED de corte vermelho se acende quando aproximadamente 5 dB de altura permanece.

3 **Ganho**
O controle de entrada de ganho é usado para estabelecer a estrutura de ganho adequada no canal. O ganho de entrada pode ser ajustado em uma ampla faixa para compensar vozes suaves ou bateria muito alta. Para maximizar a relação sinal/ruído, o ganho deve ser definido a um nível adequado, com o botão de nível (10) definido para 0. Se o LED de corte se acender e ficar assim, reduza o ganho.

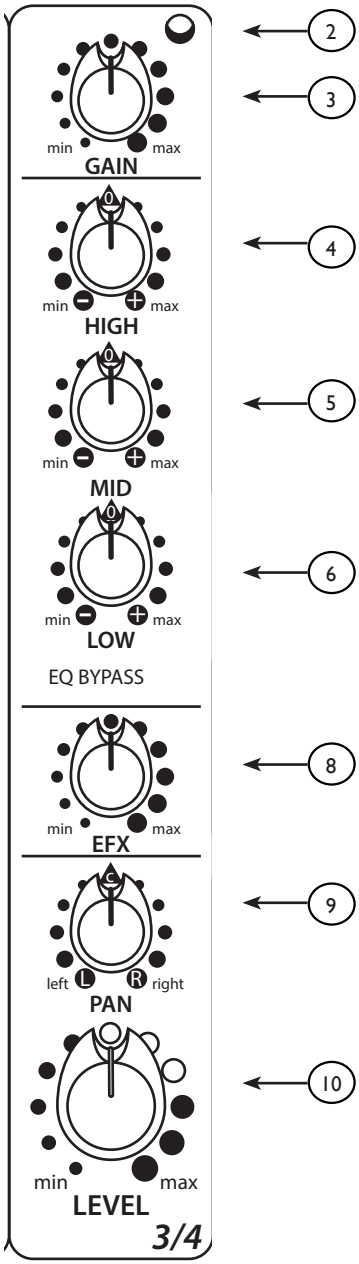

4 **Equalizador de agudos**
Este tipo de shelving de equalização de agudos de controle de tom ativo varia as frequências de agudos (+/- 15 dB a 12 kHz) e é projetado para remover ruídos ou adicionar brilho ao sinal, dependendo da qualidade da fonte.

5 **EQ média**
Esse controle de faixa média ajusta a equalização do canal estéreo em +/- 20 dB a 440 Hz

6 **Equalizador de graves**
Um tipo shelving de equalização que varia os níveis de frequência de graves (+/- 15 dB a 80 Hz). A equalização de graves adiciona profundidade aos sinais de som finos ou limpa os sons sujos. Como com qualquer EQ, use moderadamente. Abusar desse EQ pode fornecer um final estrondoso. Cuidado: Um ganho de baixa frequência excessivo faz aumentar o consumo de energia e aumenta a possibilidade de dano ao alto-falante.

7 **Desvio de equalização**
Pressionar esse botão desvia a equalização do canal.

8 **Envio EFX**
Este controle ajusta o nível do sinal do canal adicionado à mixagem de efeitos. O sinal é enviado ao processador de efeitos interno (PV6 BT) ou o conector de envio EFX (PV6). Girar o botão à esquerda (mín) desligará os efeitos no canal associado, enquanto girar o botão à direita aumentará a quantidade do efeito selecionado.

9 **Pan**
Este botão controla a colocação do sinal no campo estéreo. Quando girado completamente no sentido anti-horário, o sinal está presente apenas no canal esquerdo, quando girado completamente no sentido horário, apenas no canal direito. Esse controle funciona como um controle balanceado para ajustar o nível relativo dos sinais da esquerda e direita nos canais estéreo.

10 **Nível de canal**
Ele controla o nível de saída do canal na mixagem principal. O ganho é de 0 dB quando definido para retenção em rotação média (12:00). 10 dB de ganho está disponível na configuração de ganho máximo. A operação normal é iniciar com o botão em retenção, e definir o ganho de entrada e equalizador com a fonte reproduzindo esses níveis normais são vistos no LED bicolor e o arranjo de medidor principal. Conforme fontes adicionais são incluídas, é normal girar o botão ligeiramente.

Painel frontal PV®6

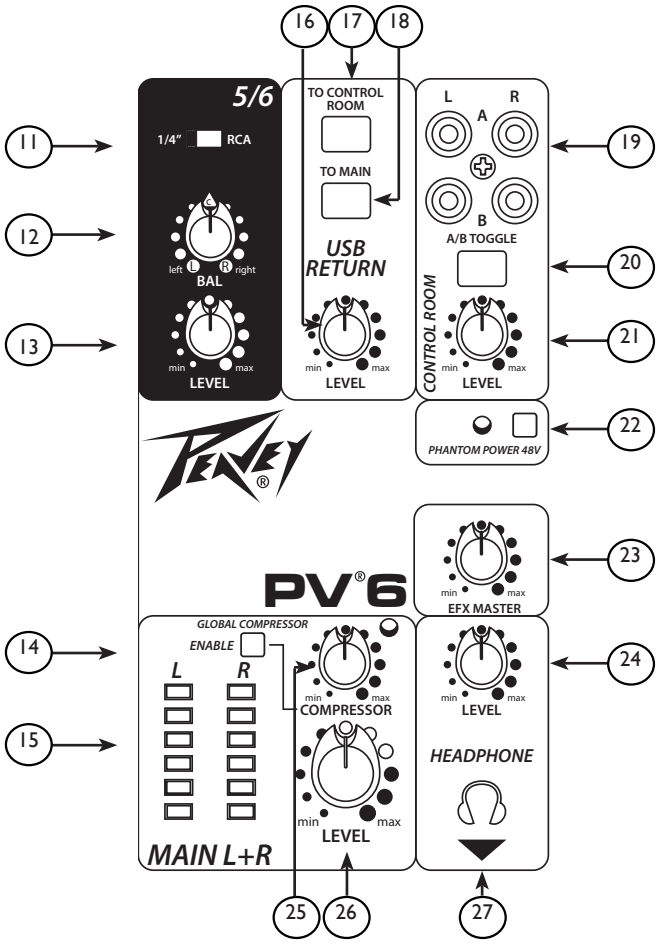

11 **Seletor de entrada de áudio de duas vias**
Permite selecionar entre uma entrada de áudio de 1/4" ou RCA.

12 **Balanço**
Ajusta os níveis relativos dos canais esquerdo e direito.

13 **Nível**
Ajusta o nível da fonte selecionada por (11).

14 **Botão de ativação de compressão global**
Quando pressionado, o compressor está ativado.

15 **Medidores LED**
Duas disposições de LED de seis segmentos são fornecidas para monitorar os níveis das saídas principais esquerda/direita. Esses medidores variam de -18 dBu a +19 dBu. O LED verde mais alto corresponde a +4 dBu nas saídas.

16 **Nível de retorno digital**
Controla o nível de sinal vindo da parta de áudio digital USB, tipicamente do computador equipado com USB. A configuração nominal é próxima de 12:00 para esse controle.

17 **Para sala de controle**
Quando pressionado, o retorno de áudio digital USB é conduzido à sala de controle e saída de fone de ouvido. Use essa configuração ao gravar com o software DAW para evitar laços involuntários.

18 **Para principal**
Quando pressionado, o retorno de áudio digital USB é conduzido ao amplificador de soma principal. Essa configuração é recomendada somente quando há um requisito de reprodução através das saídas principais, o que nesse momento, o software DAW deve ter o monitoramento de entrada desativado.

⚠ Tenha cuidado na criação de um laço intencional, o que resulta em uma oscilação ALTA e incontrolada que pode danificar os alto-falantes e tímpanos!

19 **Conectores RCA para monitor**
Conecte monitores amplificados, ou um amplificador alimentando alto-falantes de monitor aqui. Defina os controles de volume nos monitores A e B para serem iguais quando a chave A/B é alternada. O sinal enviado a esta saída é normalmente a mixagem esquerda/direita.
Quando a chave "Para sala de controle" (17) é pressionada, o sinal de retorno USB é também enviado às saída monitor.

20 **Chave de alternação A/B**
Quando pressionada, as saída A são silenciadas e as saídas B são ligadas. Quando não pressionada, as saída A são ligadas e as saídas B são silenciadas. Isso permite fácil verificação de uma mixagem DAW de computador nos dois conjuntos diferentes de monitores.

21 **Nível monitor**
Use esse controle para definir o nível de escuta nos monitores de sala de controle. O ajuste ótimo para esse controle é 12:00, portanto, os níveis do amplificador monitor (ou níveis do monitor amplificado) devem ser ajustados com esse botão em 12:00. Há um ganho adicional de 17 dB disponível nesse controle na posição máxima.

22 **Potência fantasma**
Esta chave aplica tensão +48 VDC aos conectores de entrada XLR para energizar microfones que requeiram potência fantasma.

⚠ Se a potência fantasma for usada, não conecte microfones dinâmicos desbalanceados ou outros dispositivos às entradas XLR que não podem atender essa tensão.

23 **Nível EFX**
Este é o controle de nível de saída principal para a mixagem EFX. O nível de saída enviado ao conector de envio EFX é controlado pelo controle de nível de canal (10), os controles de envio do canal EFX (8), e por este controle principal. A posição 12:00 é recomendada para configuração deste controle.

24 **Nível de fone de ouvido**
Este botão configura os níveis de saída do fone de ouvido e sala de controle. Para evitar danos à audição, certifique-se de girar o botão totalmente no sentido anti-horário antes de usar os fones de ouvido. Gire o botão lentamente no sentido horário até que um nível de audição confortável seja conseguido.

25 **Controle compressor**
Ajustar esse botão no sentido horário diminui o limite do compressor, aumentando o montante de compressão. A taxa de compressão é de 4:1, variando com os níveis de sinal e o montante de compressão. Isto é útil para controlar níveis de pico de fontes ao vivo. O compressor fica após o controle de nível principal (26), e antes das saídas principais (35) e a porta USB (39), portanto, ele pode ser usado para amenizar vocais sendo gravados em um DAW. Você pode ouvir o efeito do compressor ligando-o e desligando-o com a chave de ativação (14). Quando o compressor está ativo, o LED vermelho adjacente se acenderá.

26 **Nível**
Este é o controle de nível principal, que controla o nível geral enviado às saídas principais (35) e à porta USB (39).

27 **Saída de fone de ouvido**
A saída de fone de ouvido é um conector de 1/4" TRS (Ponteira = esquerda; Anel = direita; Luva = terra). O sinal enviado a esta saída é normalmente a mixagem esquerda/direita. Quando a chave "Para sala de controle" (17) é pressionada, o sinal de retorno USB é também enviado aos fones de ouvido.

Painel frontal PV®6BT

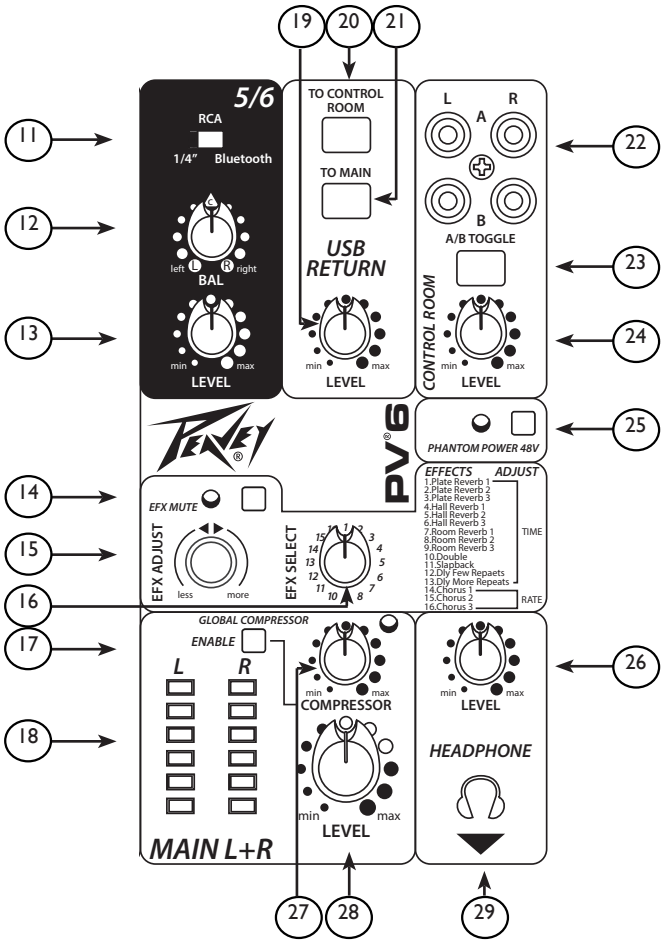

11 Seletor de entrada de áudio de três vias
Permite que você selecione entre uma entrada de áudio de 1/4", RCA, ou conexão Bluetooth.

12 Balanço
Ajusta os níveis relativos dos canais esquerdo e direito.

13 Nível
Ajusta o nível da fonte selecionada por (11).

14 Mudo EFX
Pressionar esse botão cortará todos os efeitos digitais da mixagem principal.

15 Ajuste EFX
Esse decodificador rotatório ajusta o parâmetro do efeito selecionado pela seleção de EFX (16). Para reverberações, duplicação, atraso de graves e outros atrasos, o botão controla o tempo. Para efeitos de coro, esse botão controla a taxa. Qualquer ajuste que você faça com o botão será armazenado na memória até a próxima vez que você ajusta o parâmetro. Em outras palavras, suas mudanças "persistirão" mesmo se você selecionar um efeito diferente. Quando você retornar, tudo ficará da forma como você havia deixado.

16 SELEÇÃO EFX
Use esse decodificador rotatório para escolher qual efeito que você deseja aplicar. Há 9 reverberações, 4 atrasos e 3 efeitos de coro. Você pode fazer um ajuste fino no comportamento do efeito selecionado com o botão de ajuste de EFX.

17 Botão de ativação de compressão global
Quando pressionado, o compressor está ativado.

18 Medidores LED
Duas disposições de LED de seis segmentos são fornecidas para monitorar os níveis das saídas principais esquerda/direita. Esses medidores variam de -18 dBu a +19 dBu. O LED verde mais alto corresponde a +4 dBu nas saídas.

19 Nível de retorno digital
Controla o nível de sinal vindo da parta de áudio digital USB, tipicamente do computador equipado com USB. A configuração nominal é próxima de 12:00 para esse controle.

20 Para sala de controle
Quando pressionado, o retorno de áudio digital USB é conduzido à sala de controle e saída de fone de ouvido. Use essa configuração ao gravar com o software DAW para evitar laços involuntários.

21 Para principal
Quando pressionado, o retorno de áudio digital USB é conduzido ao amplificador de soma principal. Essa configuração é recomendada somente quando há um requisito de reprodução através das saídas principais, o que nesse momento, o software DAW deve ter o monitoramento de entrada desativado.

⚠ Tenha cuidado na criação de um laço intencional, o que resulta em uma oscilação ALTA e incontrolada que pode danificar os alto-falantes e tímpanos!

22 **Conectores RCA para monitor**
Conecte monitores amplificados, ou um amplificador alimentando alto-falantes de monitor aqui. Defina os controles de volume nos monitores A e B para serem iguais quando a chave A/B é alternada. O sinal enviado a esta saída é normalmente a mixagem esquerda/direita.
Quando a chave "Para sala de controle" (20) é pressionada, o sinal de retorno USB é também enviado às saídas monitor.

23 **Chave de alternação A/B**
Quando pressionada, as saída A são silenciadas e as saídas B são ligadas. Quando não pressionada, as saída A são ligadas e as saídas B são silenciadas. Isso permite fácil verificação de uma mixagem DAW de computador nos dois conjuntos diferentes de monitores.

24 **Nível monitor**
Use esse controle para definir o nível de escuta nos monitores de sala de controle. O ajuste ótimo para esse controle é 12:00, portanto, os níveis do amplificador monitor (ou níveis do monitor amplificado) devem ser ajustados com esse botão em 12:00. Há um ganho adicional de 17 dB disponível nesse controle na posição máxima.

25 **Potência fantasma**
Esta chave aplica tensão +48 VDC aos conectores de entrada XLR para energizar microfones que requeiram potência fantasma.

⚠ Se a potência fantasma for usada, não conecte microfones dinâmicos desbalanceados ou outros dispositivos às entradas XLR que não podem atender essa tensão.

26 **Nível de fone de ouvido**
Este botão configura os níveis de saída do fone de ouvido e sala de controle. Para evitar danos à audição, certifique-se de girar o botão totalmente no sentido anti-horário antes de usar os fones de ouvido. Gire o botão lentamente no sentido horário até que um nível de audição confortável seja conseguido.

27 **Controle compressor**
Ajustar esse botão no sentido horário diminui o limite do compressor, aumentando o montante de compressão. A taxa de compressão é de 4:1, variando com os níveis de sinal e o montante de compressão. Isto é útil para controlar níveis de pico de fontes ao vivo. O compressor fica após o controle de nível principal (28), e antes das saídas principais (36) e a porta USB (39), portanto, ele pode ser usado para amenizar vocais sendo gravados em um DAW. Você pode ouvir o efeito do compressor ligando-o e desligando-o com a chave de ativação (14). Quando o compressor está ativo, o LED vermelho adjacente se acenderá.

28 **Nível**
Este é o controle de nível principal, que controla o nível geral enviado às saída principais (36) e a porta USB (39).

29 **Saída de Fone de Ouvido**
A saída de fone de ouvido é um conector de 1/4" TRS (Ponteira = esquerda; Anel = direita; Luva = terra). O sinal enviado a esta saída é normalmente a mixagem esquerda/direita. Quando a chave "Para sala de controle" (20) é pressionada, o sinal de retorno USB é também enviado aos fones de ouvido.

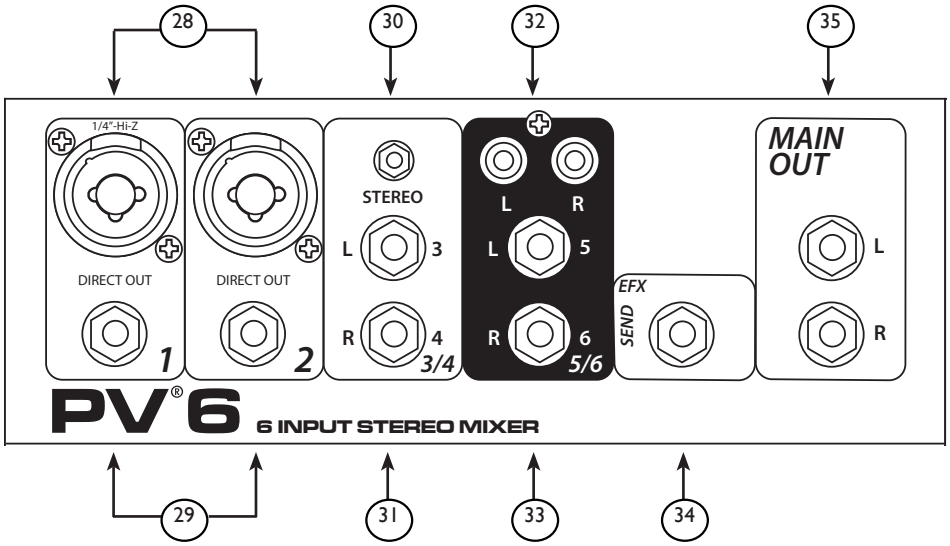

28 **ENTRADA MIC/LINHA**
Esta combinação de conector de entrada pode aceitar uma entrada de 1/4" (balanceada ou não) ou uma conexão XLR balanceada de baixa impedância. A ponteira é positiva na entrada balanceada de 1/4", e o pino 2 é positivo no XLR. Quando o botão de pré-forma de guitarra elétrica está pressionado, a entrada de 1/4" do canal 1 muda para uma alta impedância (1 MΩ), como uma entrada de amplificador de guitarra de tubo de vácuo 12AX7.

29 **Saídas diretas TRS de 1/4"**
Saídas de impedância balanceada alimentadas pelo pré-amplificador de microfone. A saída do canal 1 fica após a chave de pré-formato de guitarra elétrica.

30 **Entrada estéreo de 3,5 mm**
Aceita uma entrada estéreo da saída de um reprodutor de MP3, reprodutor de CD, fita cassete ou outro dispositivo parecido. Essa entrada é otimizada para dispositivos portáteis e por isso tem uma sensibilidade muito alta.

31 **Entradas estéreo**
Os canais 3 e 4 apresentam entradas estéreo via conector de 1/4". Se somente um conector for usado, ele se comporta como uma fonte mono com um controle Pan. Quando ambos os conectores são conectados, eles se comportam como uma fonte estéreo com um controle de balanço; 3 é o esquerdo e 4 é o direito.

32 **Conexão RCA**
Aceita uma entrada estéreo da saída de um reprodutor de MP3, reprodutor de CD, fita cassete ou outro dispositivo parecido. Essa entrada é otimizada para dispositivos portáteis e por isso tem uma sensibilidade muito alta.

33 **Estéreo**
Aceita uma entrada estéreo da saída de um reprodutor de MP3, reprodutor de CD, fita cassete ou outro dispositivo parecido. Essa entrada é otimizada para dispositivos portáteis e por isso tem uma sensibilidade muito alta.

34 **Envio EFX**
Saída balanceada TRS compensada de terra alimentada pelo nível principal de envio EFX (23). Essas saídas podem ser usadas com conectores Ponteira Anel Luva (TRS) balanceado ou Ponteira Luva (TS) desbalanceados.

35 **Saída principal**
Saídas balanceadas TRS compensadas de terra alimentadas pelo controle de nível principal (26). Essas saídas podem ser usadas com conectores Ponteira Anel Luva (TRS) balanceado ou Ponteira Luva (TS) desbalanceados.

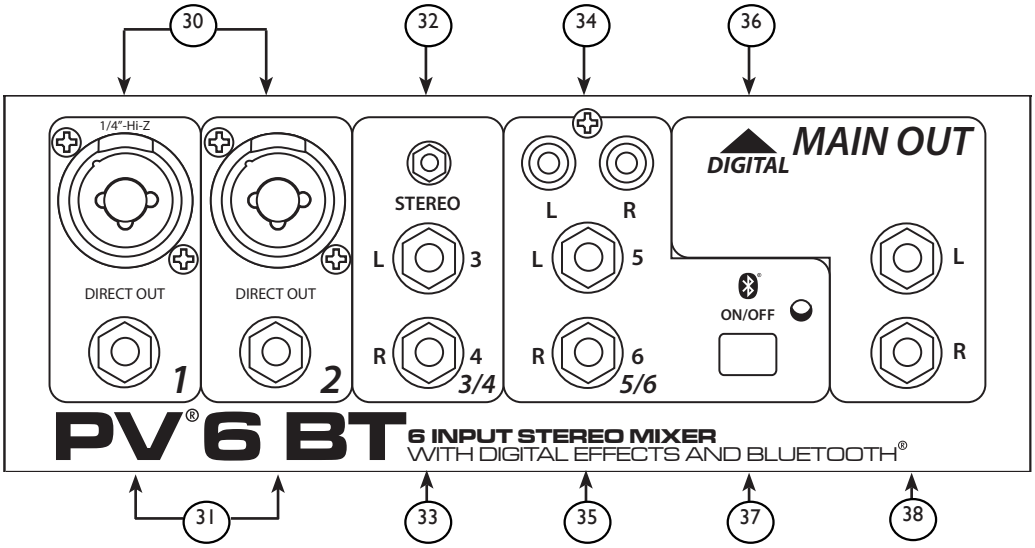

30 **ENTRADA MIC/LINHA**
Esta combinação de conector de entrada pode aceitar uma entrada de 1/4" (balanceada ou não) ou uma conexão XLR balanceada de baixa impedância. A ponteira é positiva na entrada balanceada de 1/4", e o pino 2 é positivo no XLR. Quando o botão de pré-forma de guitarra elétrica está pressionado, a entrada de 1/4" do canal 1 muda para uma alta impedância (1 MΩ), como uma entrada de amplificador de guitarra de tubo de vácuo 12AX7.

31 **Saídas Diretas TRS de 1/4"**
Saídas de impedância balanceada alimentadas pelo pré-amplificador de microfone. A saída do canal 1 fica após a chave de pré-formato de guitarra elétrica.

32 **Entrada estéreo de 3,5 mm**
Aceita uma entrada estéreo da saída de um reprodutor de MP3, reprodutor de CD, fita cassete ou outro dispositivo parecido. Essa entrada é otimizada para dispositivos portáteis e por isso tem uma sensibilidade muito alta.

33 **Entradas estéreo**
Os canais 3 e 4 apresentam entradas estéreo via conector de 1/4". Se somente um conector for usado, ele se comporta como uma fonte mono com um controle Pan. Quando ambos os conectores são conectados, eles se comportam como uma fonte estéreo com um controle de balanço; 3 é o esquerdo e 4 é o direito.

34 **Conexão RCA**
Aceita uma entrada estéreo da saída de um reprodutor de MP3, reprodutor de CD, fita cassete ou outro dispositivo parecido. Essa entrada é otimizada para dispositivos portáteis e por isso tem uma sensibilidade muito alta.

35 **Estéreo**
Aceita uma entrada estéreo da saída de um reprodutor de MP3, reprodutor de CD, fita cassete ou outro dispositivo parecido. Essa entrada é otimizada para dispositivos portáteis e por isso tem uma sensibilidade muito alta.

36 **Saída principal**
Saídas balanceadas TRS compensadas de terra alimentadas pelo controle de nível principal (28). Essas saídas podem ser usadas com conectores Ponteira Anel Luva (TRS) balanceado ou Ponteira Luva (TS) desbalanceados.

37 **Botão de ativação Bluetooth®**
Pressione e segure esse botão até que o LED pisque 3 vezes, indicando que o Bluetooth foi ligado ou desligado, e então solte-o.
Assim que ligado, o Bluetooth entrará automaticamente no modo de pareamento. Você pode parear qualquer dispositivo Bluetooth com o mixer usando o PIN 7878. Para limpar a memória do dispositivo pareado, certifique-se de que o Bluetooth esteja desligado e pressione e segure o botão por pelo menos 10 segundos. O LED piscará inicialmente 3 vezes e depois permanecerá desligado. Assim que você soltar o botão após 10 segundos, você pode continuar ligando-o como normal, **e a memória será limpa**.

38 **Saídas esquerda/direita**
As saídas esquerda/direita apresentam conectores de1/4" TRS Z balanceados. Estas saídas podem ser usadas com conectores Ponteira, Anel, Luva (TRS) balanceados ou Ponteira, Luva (TS) desbalanceados.

Painel traseiro PV®6 e PV®6BT

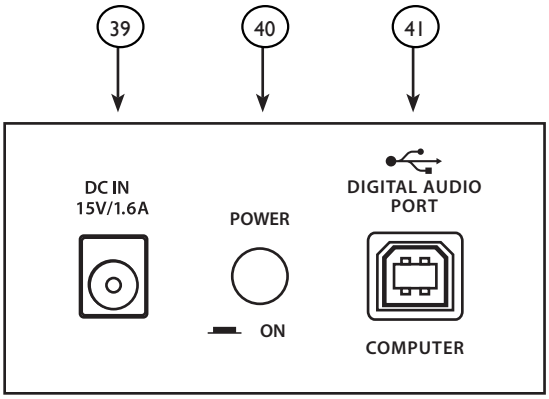

39 ENTRADA DE ENERGIA DC

Use para conectar a fonte de energia fornecida. Certifique-se que a fonte de energia esteja conectada ao PV®10 antes de conectá-lo a uma tomada de energia. Use somente adaptador 15 VDC, 1A. Substitua somente com o número de peça 30908119 Peavey.

40 CHAVE DE ENERGIA

Essa é a chave principal de energia.

41 PORTA USB TIPO B

A porta USB é usada para conectar o mixer USB da série PV® a um computador para gravação ou reprodução de áudio digital para/de seu computador. A porta USB envia a saída/fita estéreo principal do mixer para o computador. A porta USB recebe áudio digital do computador; ela pode então ser atribuída através da chave principal USB TO ({18}, PV6; {21}, PV6BT) à saída esquerda/direita principal, se o computador está sendo usado somente para reprodução. Para gravação, use o controle USB para sala de controle ({17}, PV6; {20}, PV6BT), para evitar a criação de um laço. **Compatível com Windows® Vista, Windows 7 e Windows 8, Mac OS X® 10.0 ou superior e dispositivos iOS.**

1 - Plate Reverb Bright (brilho de reverberação de prato)
2 - Plate Reverb Medium Low-Pass (passa baixa médio de reverberação de prato)
3 - Plate Reverb Dark (reverberação de prato escuro)
4 - Hall Reverb Vocal (vocal de reverberação de salão)
5 - Hall Reverb Vocal Huge (vocal de reverberação forte de salão)
6 - Hall Reverb Strings (notas de reverberação de salão)
7 - Room Reverb Vocal Air (ar vocal de reverberação de sala)
8 - Room Reverb Snare Low (corda baixa de reverberação de sala)
9 - Room Reverb Acoustic Guitar (violão acústico de reverberação de sala)
10 - Delay Double (atraso duplo)
11 - Delay Slapback (atraso de graves)
12 - Delay Bright, Few Repeats (atraso de brilho, poucas repetições)
13 - Delay Bright, More Repeats (atraso de brilho, mais repetições)
14 - Chorus High Depth, Slow Rate (profundidade de coro alta, taxa baixa)
15 - Chorus Moderate Depth, Wide Rate (profundidade de coro moderada, taxa ampla)
16 - Chorus Short Depth, Fast Rate (profundidade de coro curta, taxa rápida)

Diagrama em Blocos

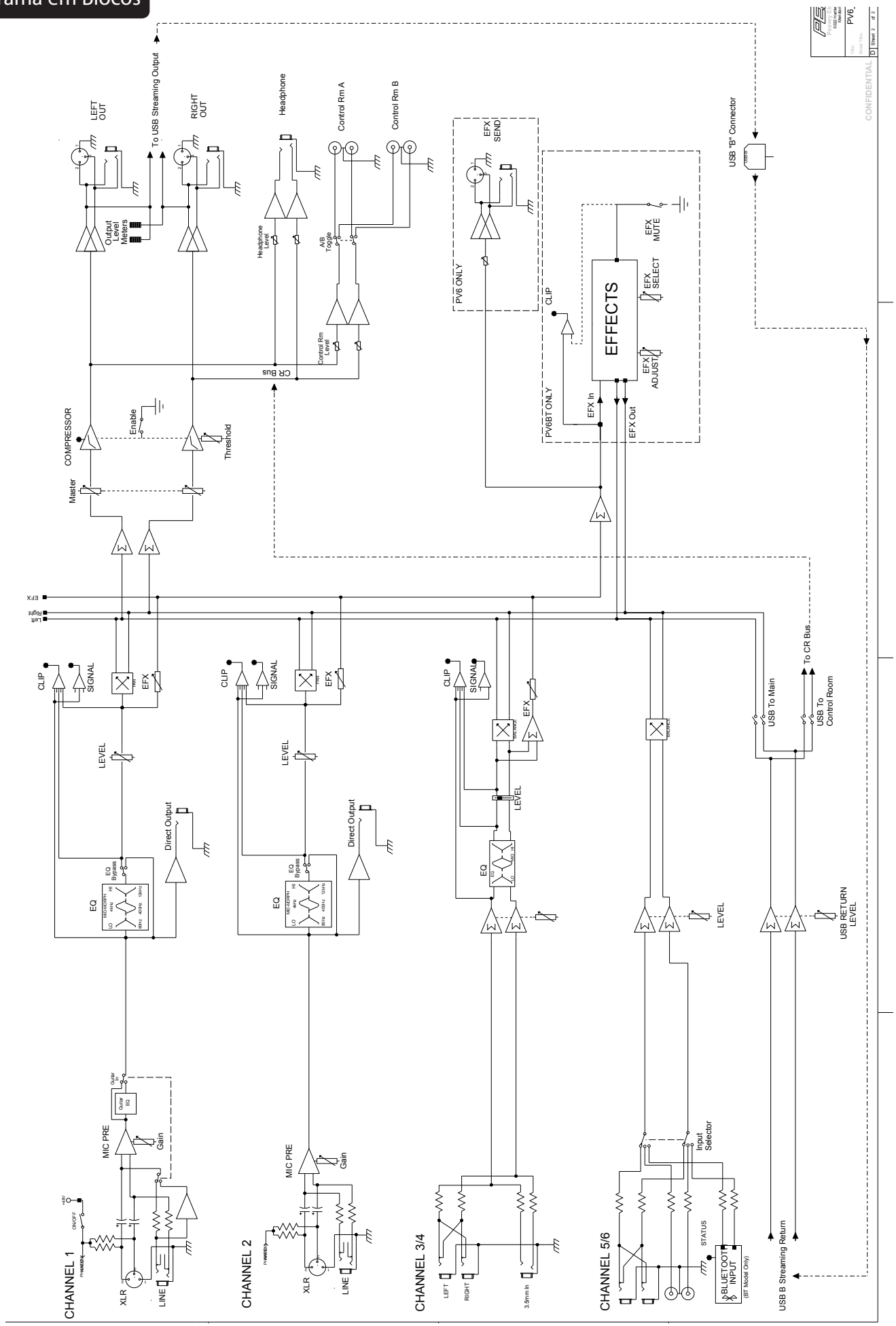

Especificações da série PV®6 e PV®6BT

Pre Mic EIN = -126 dBu ao ganho máximo com fonte de 150 ohms

Entradas

Função	Impedância de entrada	Configuração de ganho de entrada	Níveis de entrada nominais* Mín**	Níveis de entrada nominais*	Máx	Bal/Não bal.	Conector
Microfone (150 ohms)	2 kΩ	Ganho máximo (59 dB)	-71 dBu	-51 dBu	-39 dBu	Bal	XLR, Pino 1 terra Pin 2 (+) Pin 3 (-)
		Ganho mínimo (4 dB)	-17 dBu	+5 dBu	+16 dBu		
Linha (10 k ohms)	10 kΩ	Ganho máximo (40 dB)	-52 dBu	-32 dBu	-20 dBu	Bal	1/4" TRS: Ponteira (+) Anel (-) Luva Terra
Linha 1, GTR SHAPE LIGADO	1 Meg Ω @ ≤ 200 Hz, comme entrée 12AX7	Ganho mínimo (-15 dB)	+2 dBu	+23 dBu	> +32 dBu		
Linha 3/4	10 kΩ	Ganho máx. (19 dB)	-32 dBu	-12 dBu	+2 dBu	Não bal.	1/4" TS; Ponteira (+) Luva Terra
		Nominal	-15 dBu	+6 dBu	+13 dBu		
3,5mm	2,8 kΩ	Ganho máx. (30 dB)	-44 dBu	-24 dBu	-10 dBu		3,5 mm; Ponteira = L, Anel = R, Luva Terra
		Nominal	-27 dBu	-6 dBu	+8 dBu		
Linha 5/6	6,8 kΩ	Ganho máx. (18 dB)	-43 dBu	-23 dBV	-10 dBu	Não bal.	1/4" TS; Ponteira (+), Luva Terra
		Nominal	-13dBu	-3 dBu	+12dBu		
RCA	2,2 kΩ	Ganho máx. (29 dB)	-32 dBu	-22 dBu	-8 dBu		RCA: Ponteira (+), Luva Terra
		Nominal	-19 dBu	-8 dBu	+6dBu		

0 dBu=0,775 V (RMS)

** O nível de entrada mínimo (sensibilidade) é o menor sinal que produzirá a saída nominal (+4 dBu) com o canal e atenuadores principais definidos para ganho máximo.

* As configurações nominais são definidas com todos os controles ajustados a 0 dB (ou 50% de rotação nos controles rotativos) exceto o controle de ajuste de ganho que é conforme especificado.

Saídas

Função	Impedância de carga mín. (ohms)	Níveis de saída Nominal	Níveis de saída Máx	Bal/Não bal.	Conector
Esquerdo/Direito principal	600	+4 dBu	+20 dBu	Bal	Pino XLR Ponteira Terra Pino 2 (+), Pino 3 (-) 1/4" TRS: Ponteira (+), Anel (-) Luva Terra
Envio de efeitos (somente PV6)	600	+4 dBu	+20 dBu	Bal	1/4" TRS: Ponteira (+), Anel (-) Luva Terra
Sala de controle	600	+4 dBu	+20 dBu	Não bal.	RCA: Ponteira (+), Luva Terra
Fone de ouvido	8	+4 dBu (sem carga)	+20 dBu	Não bal.	1/4" TRS; Ponteira (esquerdo), Anel (direito) Luva Terra

0 dBu=0,775 V (RMS)

Ganho

Faixa de ajuste de ganho de entrada de microfone:	+4 dB a +59 dB
Entrada de microfone à saída balanceada esquerda/direita	79 dB (ganho máximo)
Faixa de ajuste de ganho de entrada de linha:	-15 dB a 40 dB
Entrada de linha à saída balanceada esquerda/direita	60 dB (ganho máximo)
Faixa de ajuste de ganho 3/4 estéreo:	Desligado a +19 dB
Estéreo 3/4 à saída esquerda/direita	39 dB (ganho máximo)
Faixa de ajuste de ganho de entrada de 3,5 mm:	Desligado a +30 dB
Entrada de 3,5 mm à saída esquerda/direita	51 dB (ganho máximo)
Faixa de ajuste de ganho 5/6 de linha estéreo:	Desligado a +18 dB
Estéreo 5/6 à saída esquerda/direita	28 dB (ganho máximo)
Faixa de ajuste de ganho RCA:	Desligado a +29 dB
RCA à saída esquerda/direita	39 dB (ganho máximo)

Resposta em frequência

Entrada de microfone à saída esquerda/direita	10 Hz a 20 kHz +0 dB/-1 dB

Distorção harmônica total

<0,006% Típica	(22 Hz a 22 kHz BW)

Zumbido e ruído

Saída	Ruído residual	Relação S/R (Ref: +4 dBu)	Condições de teste
Esquerda/Direita principal	-97 dBu	101 dB	Atenuador principal para baixo, níveis de canal para baixo
	-92 dBu	96 dB	Atenuador principal nominal, níveis de canal para baixo, EFX silenciado
	-82 dBu	86 dB	Atenuador principal nominal, atenuador de canal nominal, canais ímpares em Pan (esquerdo), canais pares (direito)

(Medidas de zumbido e ruído: 22 Hz a 22 kHz BW)

Ruído de entrada equivalente (EIN)

-126 dBu (entrada terminada com 150 ohms, largura de banda de 20 kHz)

Corte/Atenuação

Canais de entrada adjacentes (1 kHz) >90 dB	
Saídas esquerda para direita (1 kHz) >70 dB	Corte de controle de nível de canal (1 kHz) >85 dB

Taxa de rejeição no modo comum (entrada Mic)

50 dB mínimo (20 Hz a 20 kHz)

70 dB típico a 1 kHz

Medidores

6 segmentos, leitura de pico (LED verde superior = +4 dBu)

Indicadoresdesinal/sobrecarga

O LED vermelho se acende a 5 dB abaixo do corte

Dimensões

7,25" largura x 11,4" profundidade x 2,1875" altura
(18,42 cm x 28,96 cm x 5,56 cm)

Peso

PV6: 3,99 lb (1,81 kg)
PV6BT: 4,06 lb (1,84 kg)

Requisitos de energia

100-240 VAC, 50/60 Hz, 15 W

Nota de Instalação:
Esta unidade deve ter as seguintes distâncias de qualquer fonte combustível: superior: 20 cm, lados: 30 cm, traseira: 30 cm

www.peavey.com

Warranty registration and information for U.S. customers available online at
www.peavey.com/warranty
or use the QR tag below

Features and specifications subject to change without notice.

Peavey Electronics Corporation 5022 Hartley Peavey Drive Meridian, MS 39305 (601) 483-5365 FAX (601) 486-1278

Logo referenced in Directive 2002/96/EC Annex IV
(OJ(L)37/38,13.02.03 and defined in EN 50419: 2005
The bar is the symbol for marking of new waste and
is applied only to equipment manufactured after
13 August 2005